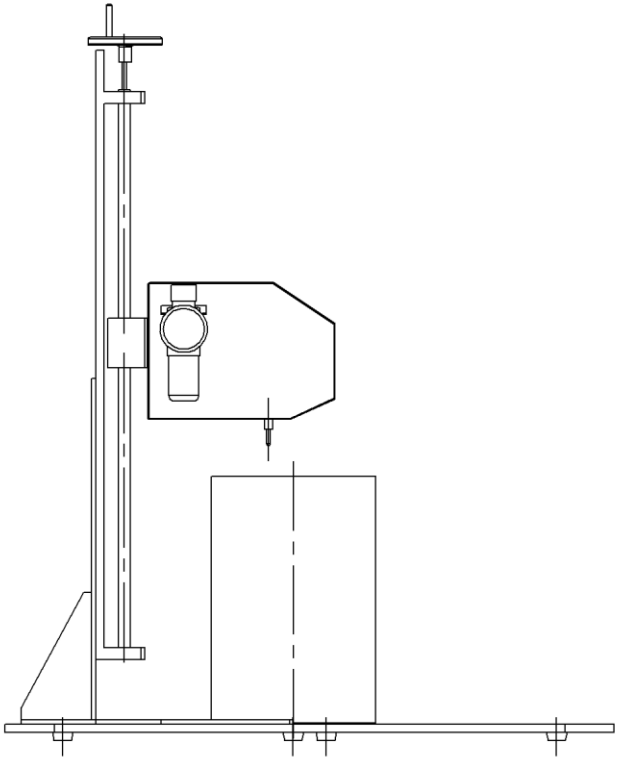

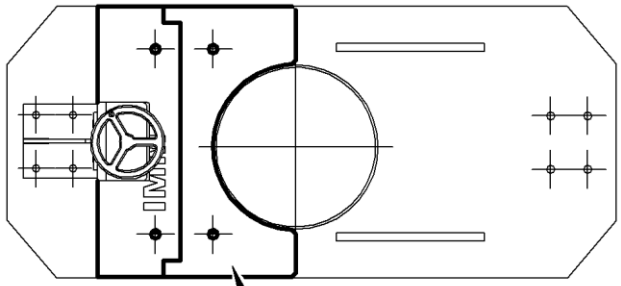

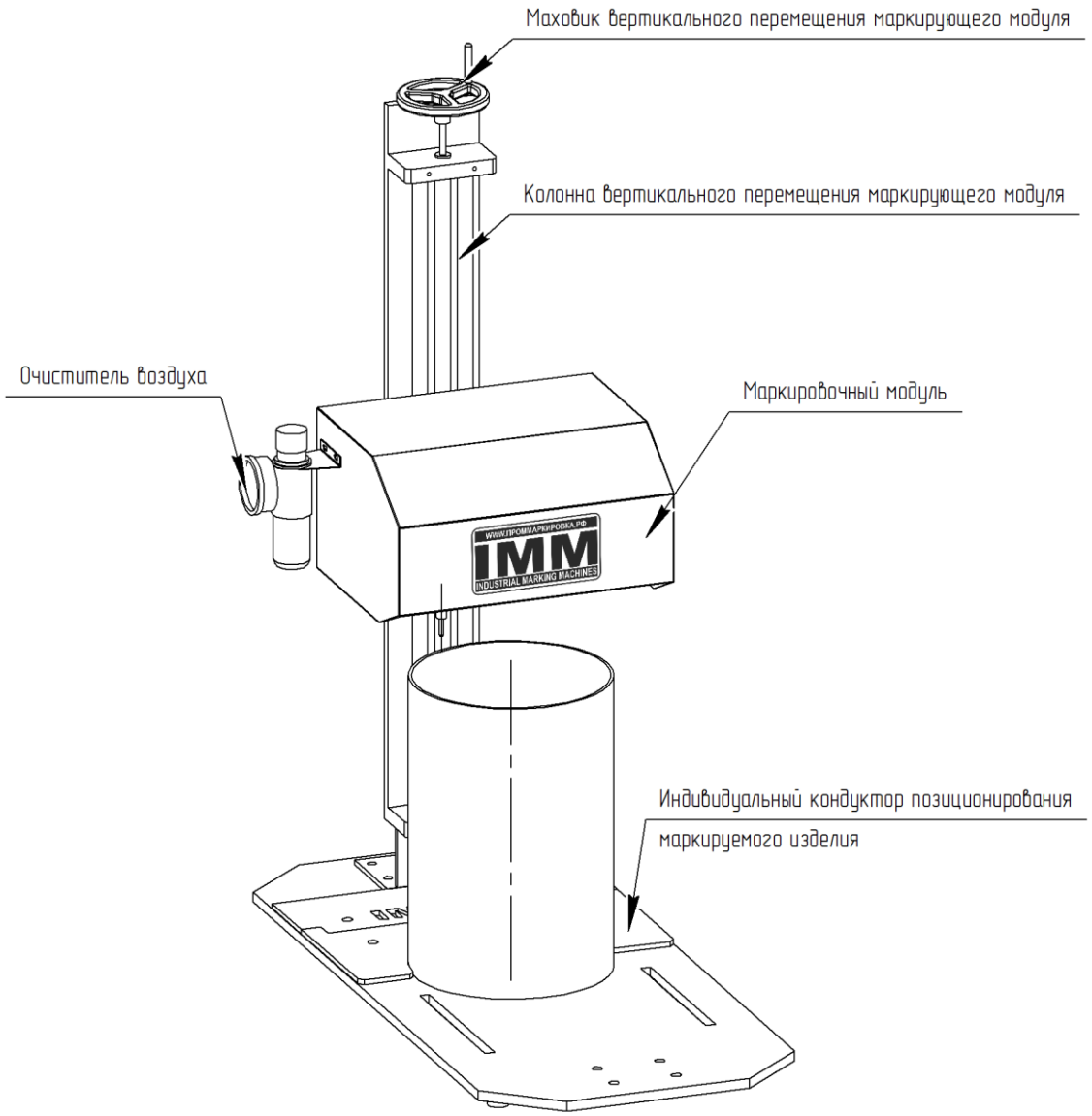

Индивидуальный кондуктор позиционирования маркируемого изделия

Стационарный станок маркировки с индивидуальным кондуктором позиционирования

Экспликация

Исполнитель: Пышков Г. Л.
+7-343-318-23-24
info@toolspro.ru